MANUAL DE MONTAJE

ASP267 - Protector sensor ABS
Ford Ranger modelo 2023+

¡HABLÁ CON NOSTROS!

0800 777 7833

administracion@steeltiger.com

www.steeltiger.com

¡VISITANOS!

Direccion: (Planta Industrial) Patricias

Mendocinas 1070 Ruta 8 Km. 604

Localidad/Pais: X5800CDL Río cuarto,

Córdoba - Argentina.

Horarios de atención: 8:00 a 17:30 hs

(Lunes a Viernes).

Las marcas y modelos utilizados son a modo ilustrativo en este documento: las mismas son propiedad de sus respectivos titulares legitimos.

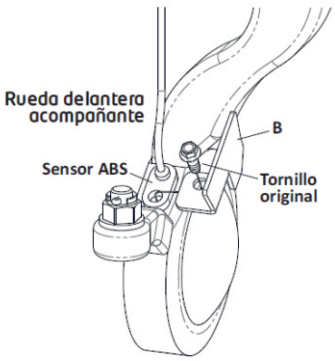

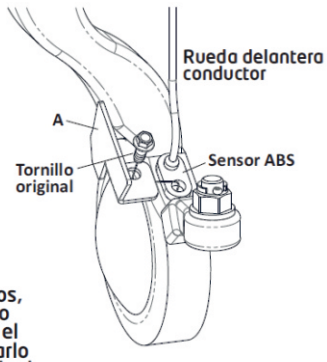

En todos los casos, retirar el tornillo original, colocar el protector y sujetarlo con el tornillo original, respetando el torque del mismo

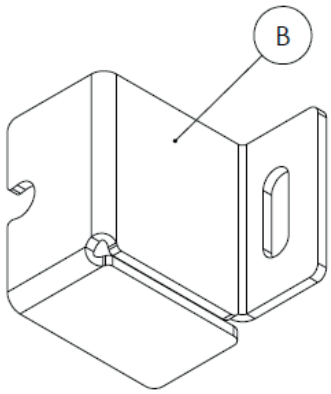

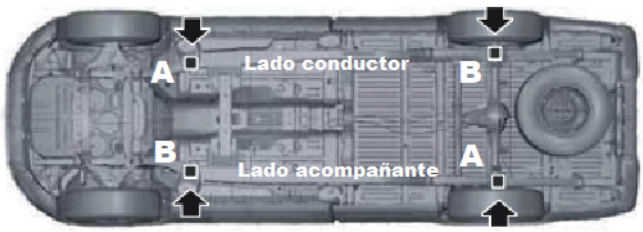

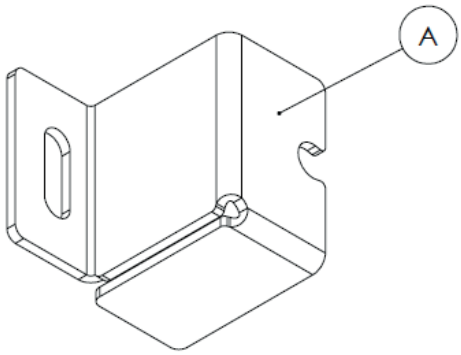

INSTRUCCIONES DE MONTAJE

1.- Quitar el tornillo original que tiene el sensor.
2.- Utilizar el tornillo para colocar los protectores en las posiciones que se ven en la imagen, es decir, adelante de la camioneta la pieza A va del lado del conductor, la pieza B del lado del acompañante, detras de la camioneta se coloca la A del lado del acompañante y la B del lado del conductor.
3.- Ajustar todo con torque según tabla **"valores de apriete de tornillos"**.

Valores de apriete de tornillos

Unidades	M4	M6	M8	M10	M12	M14
Kg.m	0,3	1	2,5	5,1	8,7	14
Coeficiente de fricción: μ=0,14						

CONTENIDO

		CANTIDAD
	PIEZA "A"	2
	PIEZA "B"	2